REV.0 2023/11/07

2023年度　第51回 茨城新聞社杯 茨城県ミニバスケットボール選手権大会
中央地区大会組合せ 【女子】

決勝トーナメント

出場チーム 16チーム

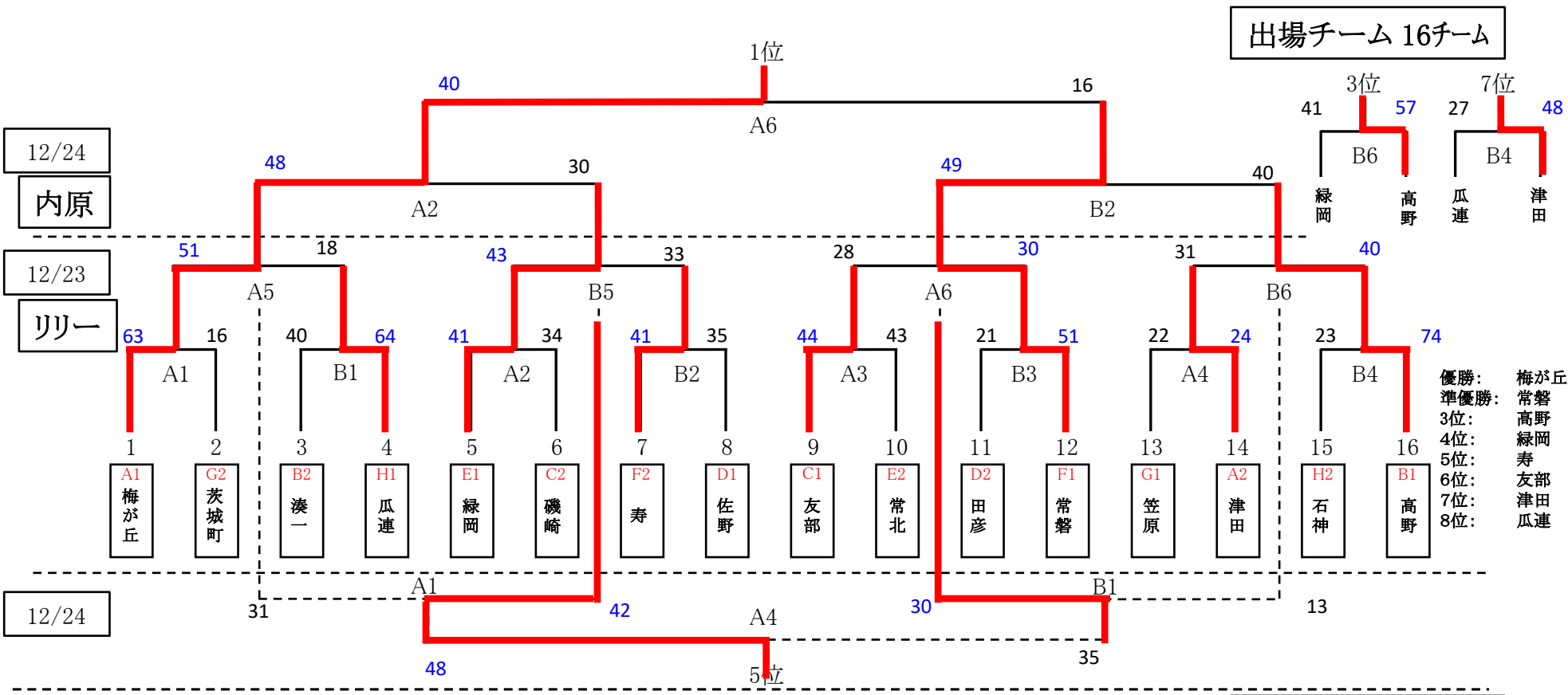

出場チーム 24チーム

2次予選

12/17

(各ﾌﾞﾛｯｸ 2チーム勝上り)

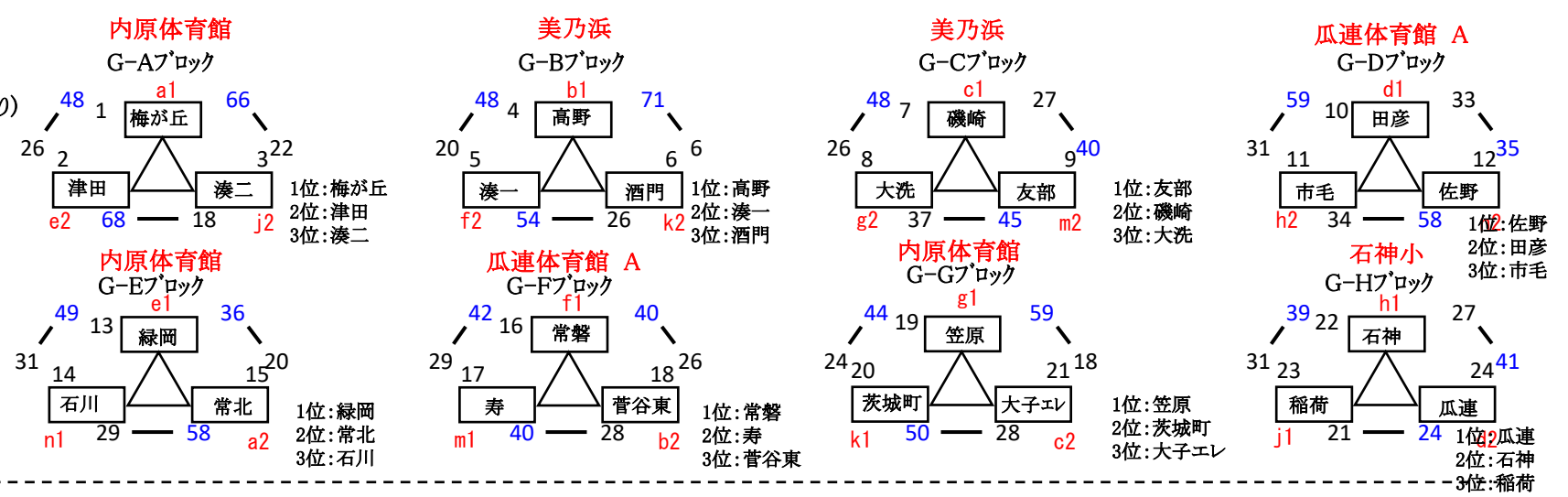

1次予選

出場チーム 36チーム

12/10
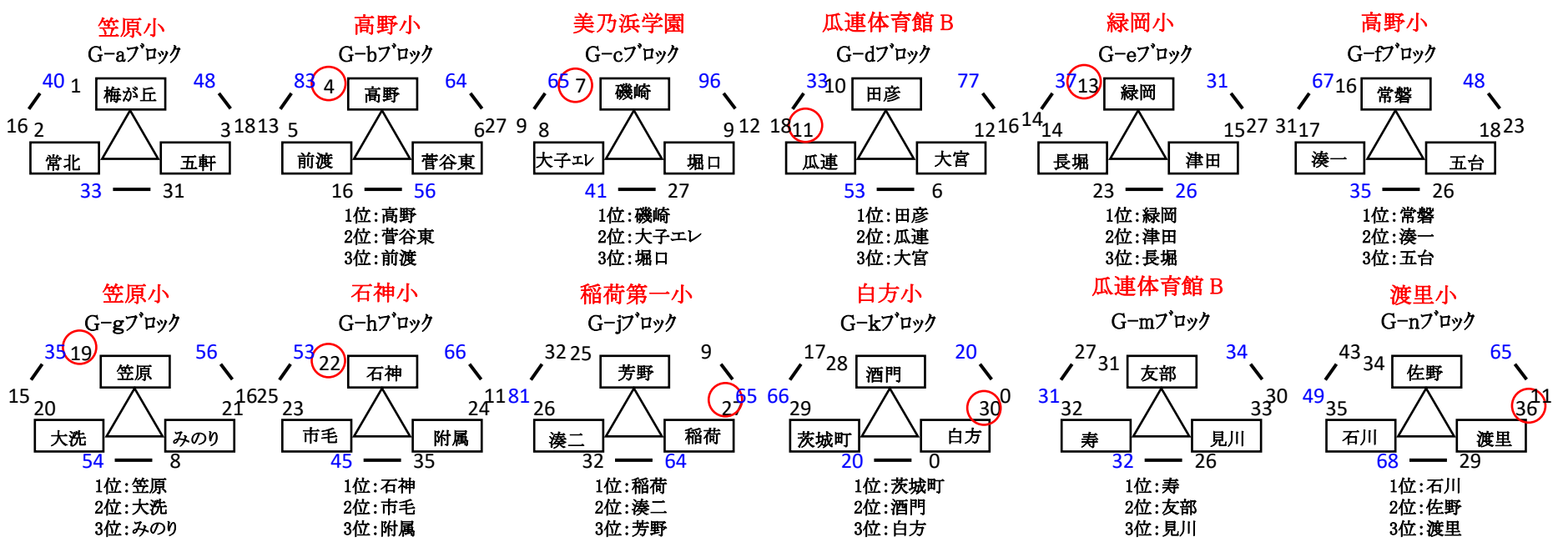
(各ﾌﾞﾛｯｸ 2チーム勝上り)