2022年度　第50回　茨城県ミニバスケットボール選手権大会
茨城県中央地区予選大会組合せ【女子】

決勝トーナメント：出場チーム 16

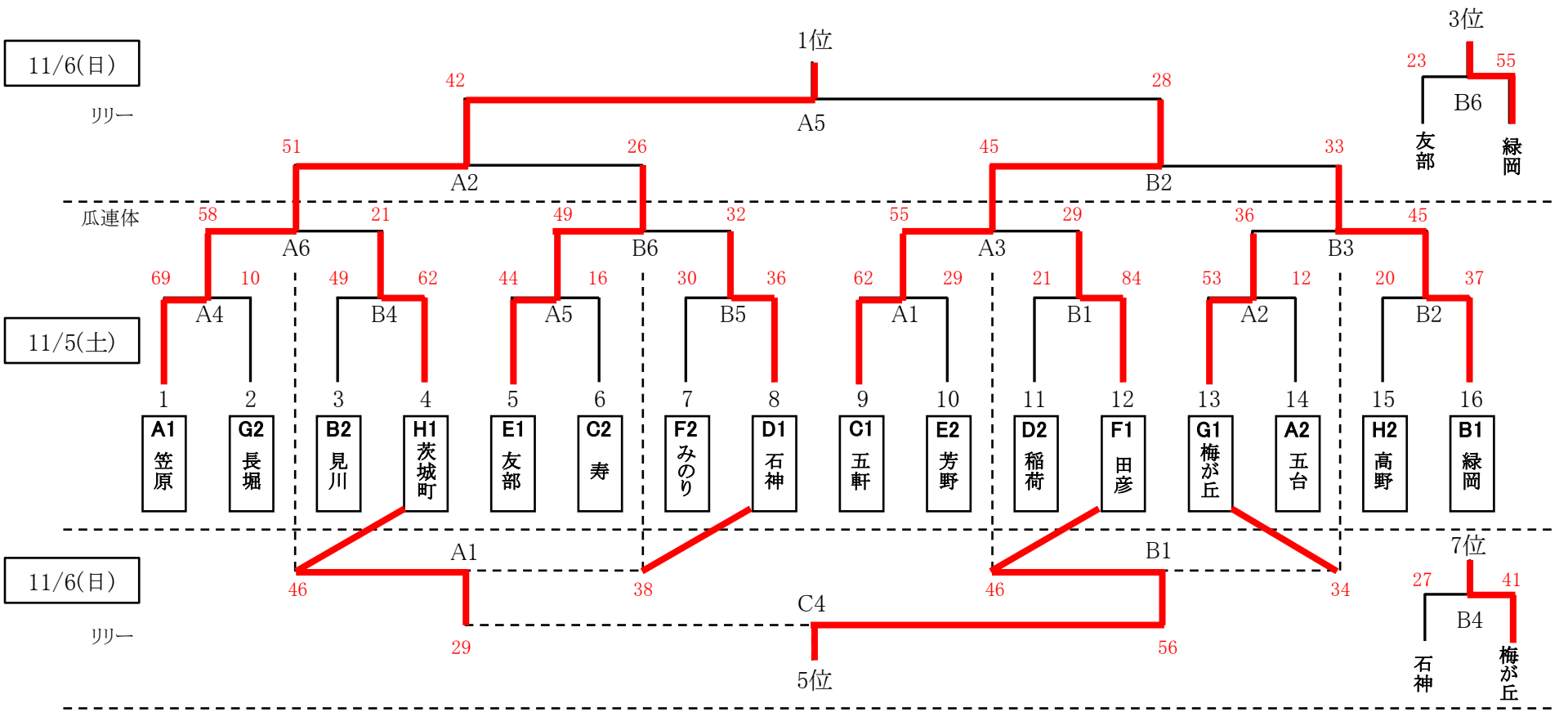

2次予選：出場チーム 24

(2チーム勝上り)

11/3(木)

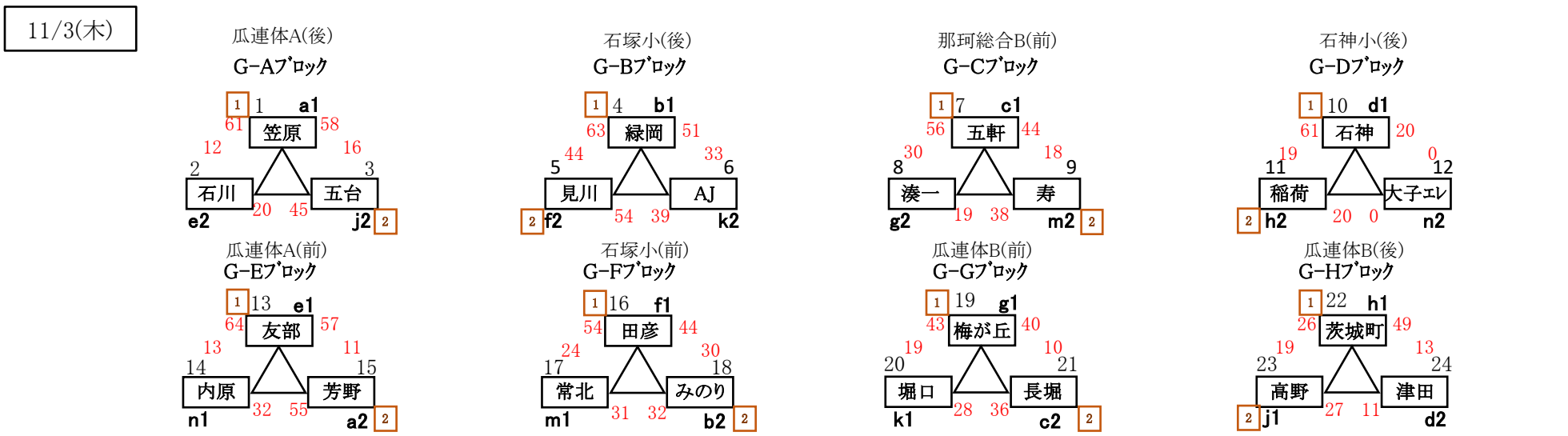

1次予選：出場チーム 38

(2チーム勝上り)
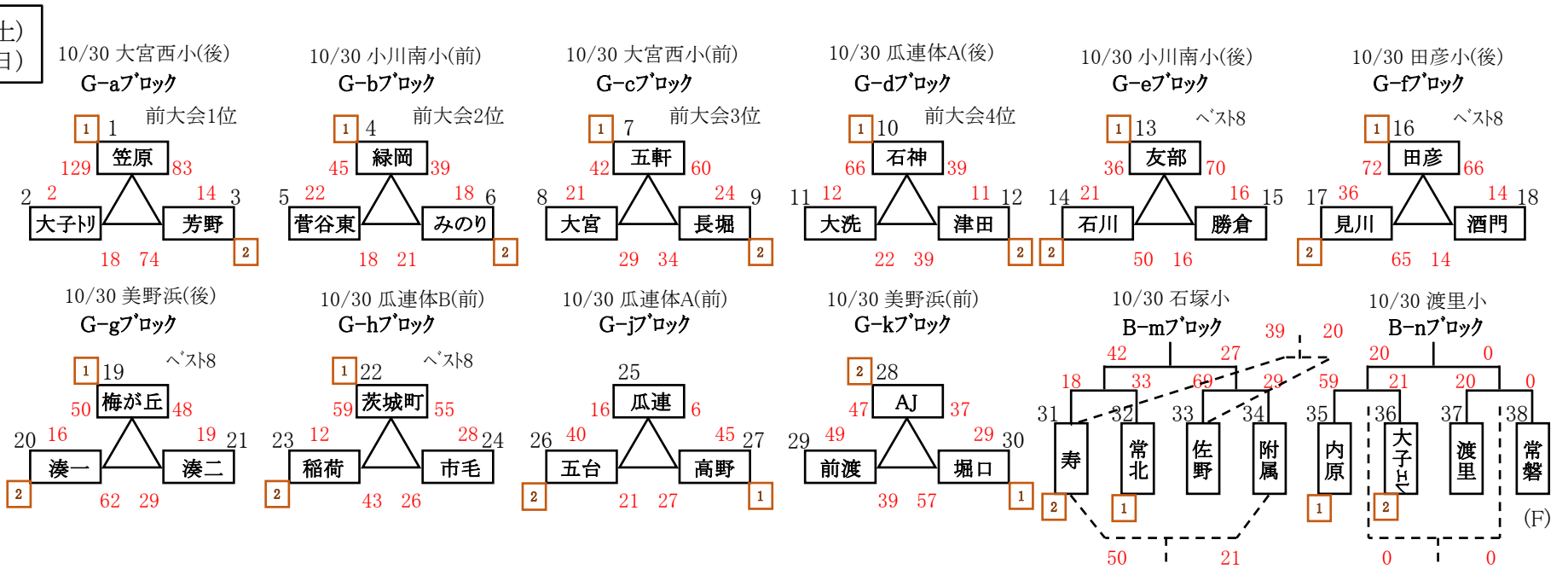
10/29(土)
10/30(日)