2021年度　第49回　茨城県ミニバスケットボール選手権大会
茨城県中央地区予選大会組合せ　【女子】

決勝トーナメント :出場チーム 16

(11/23)笠松運動公園
(11/27)笠松運動公園

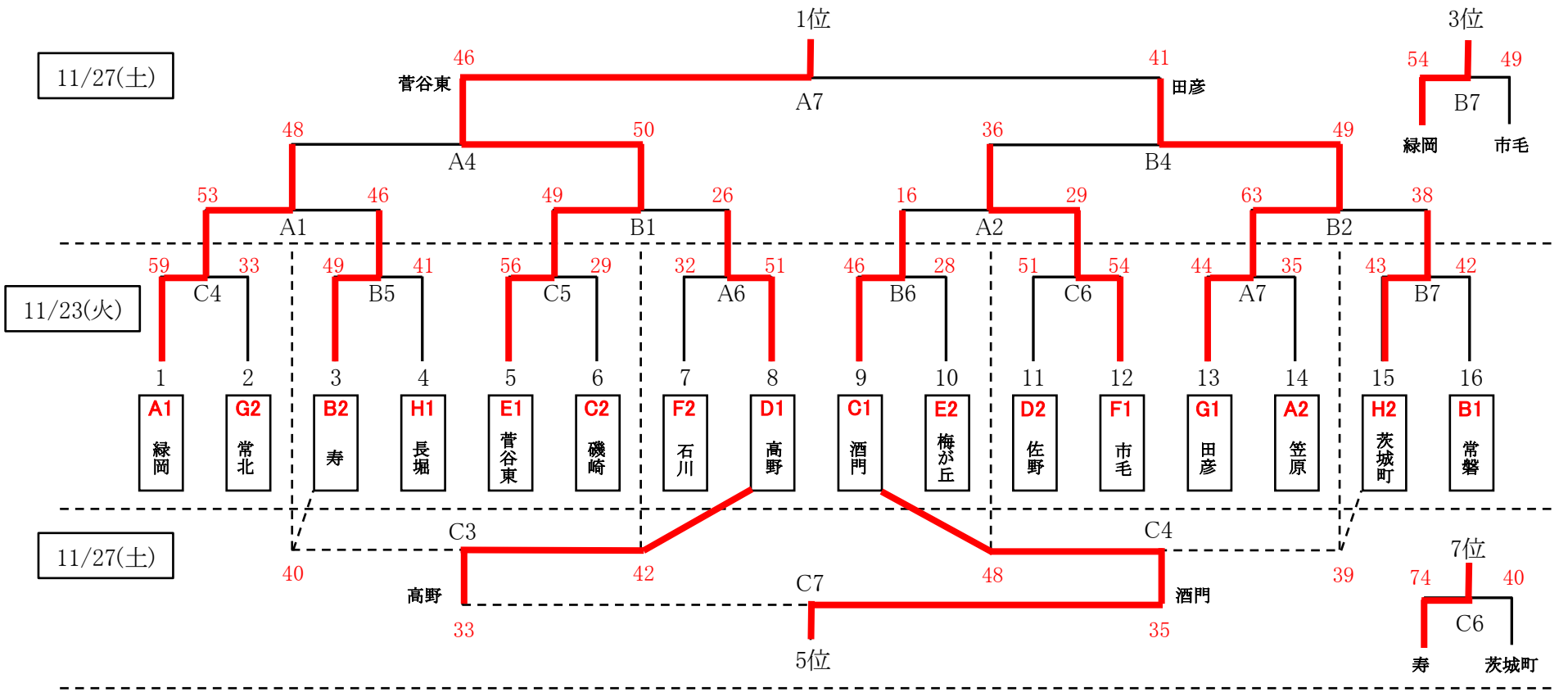

2次予選：出場チーム 24

(11/21)各小学校

11/21(日)　(2チーム勝上り)

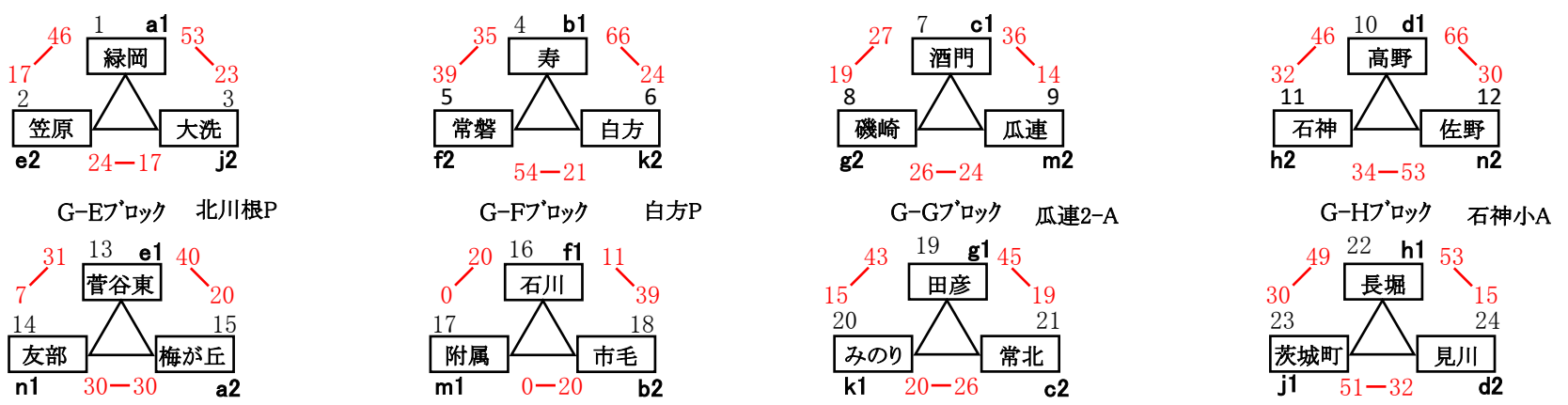

1次予選：出場チーム 38

(11/14)各小学校
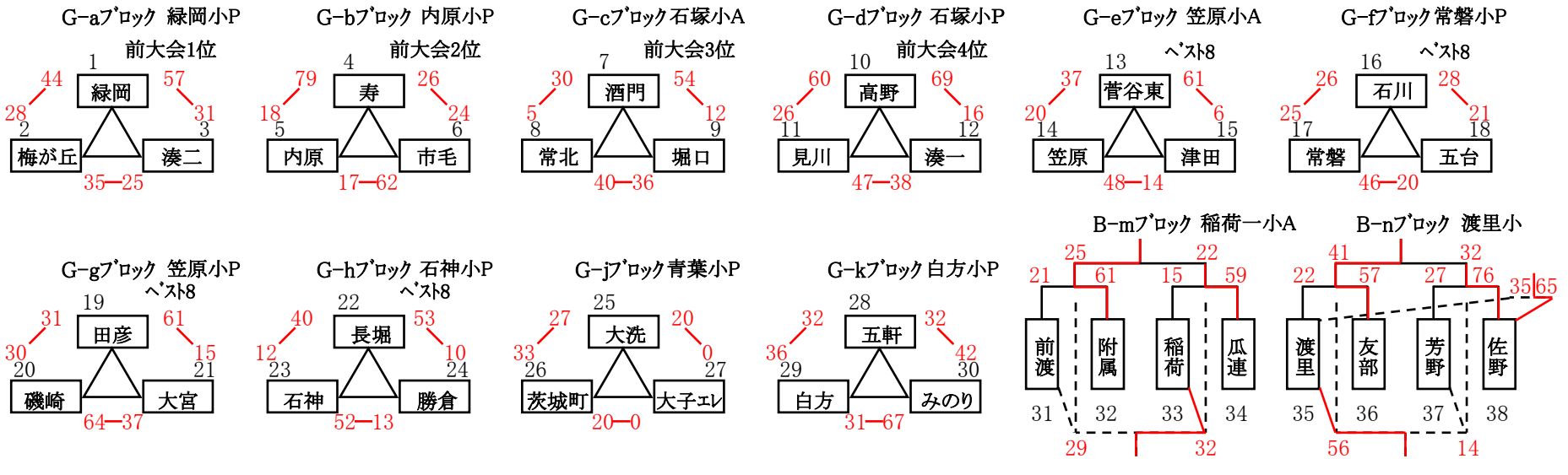
11/14(日)　(2チーム勝上り)