2020年度　第48回　茨城県ミニバスケットボール選手権大会
茨城県中央地区予選大会組合せ【女子】

決勝トーナメント

A・B・Cコート　リリーアリーナMITO
Dコート　　那珂総合

出場チーム 16チーム

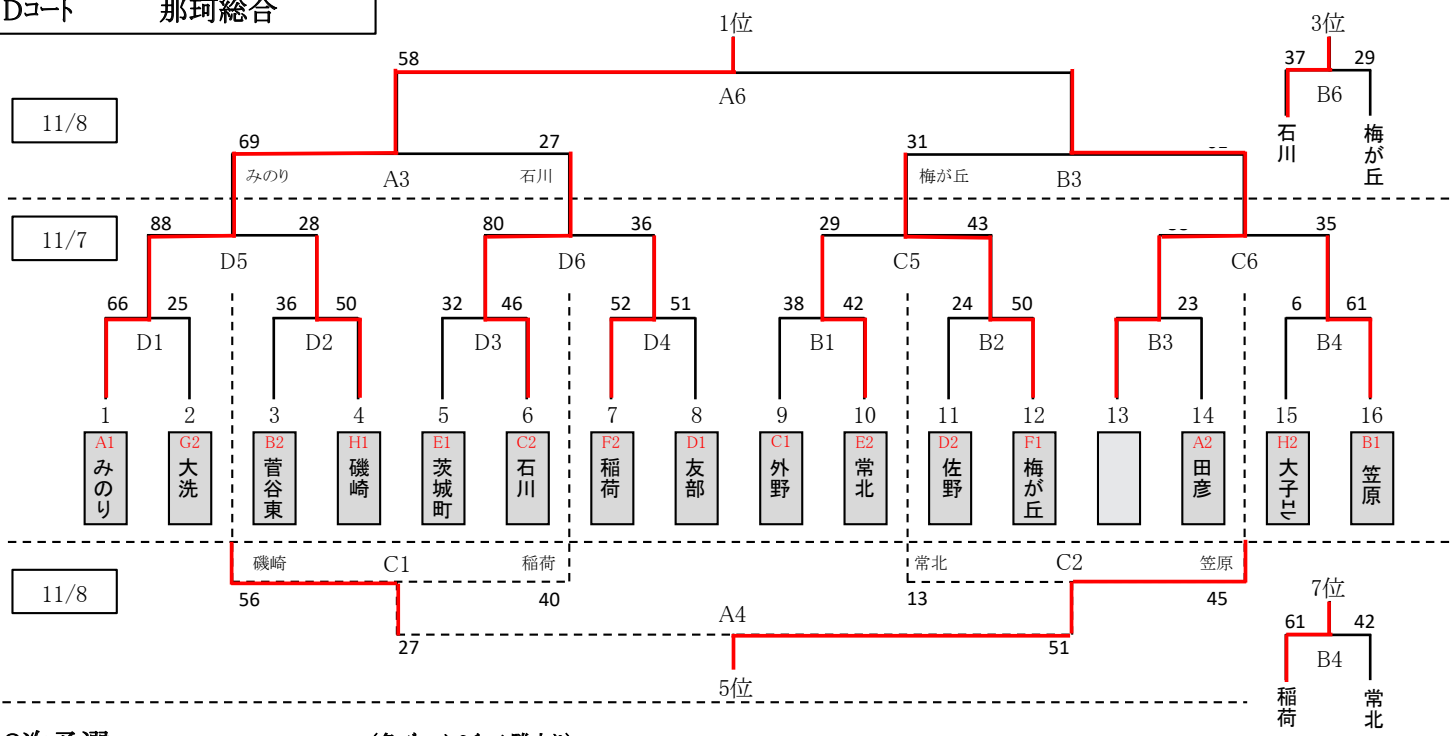

2次予選

(各ﾌﾞﾛｯｸ 2チーム勝上り)

ひたちなか総合/水戸総合(見川)　各小学校

出場チーム 24チーム

11/1

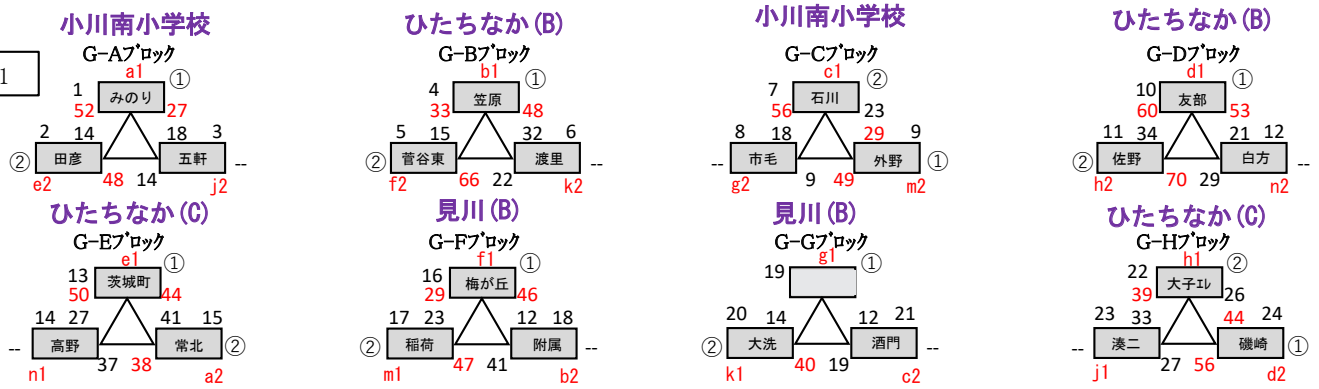

1次予選

出場チーム 38チーム
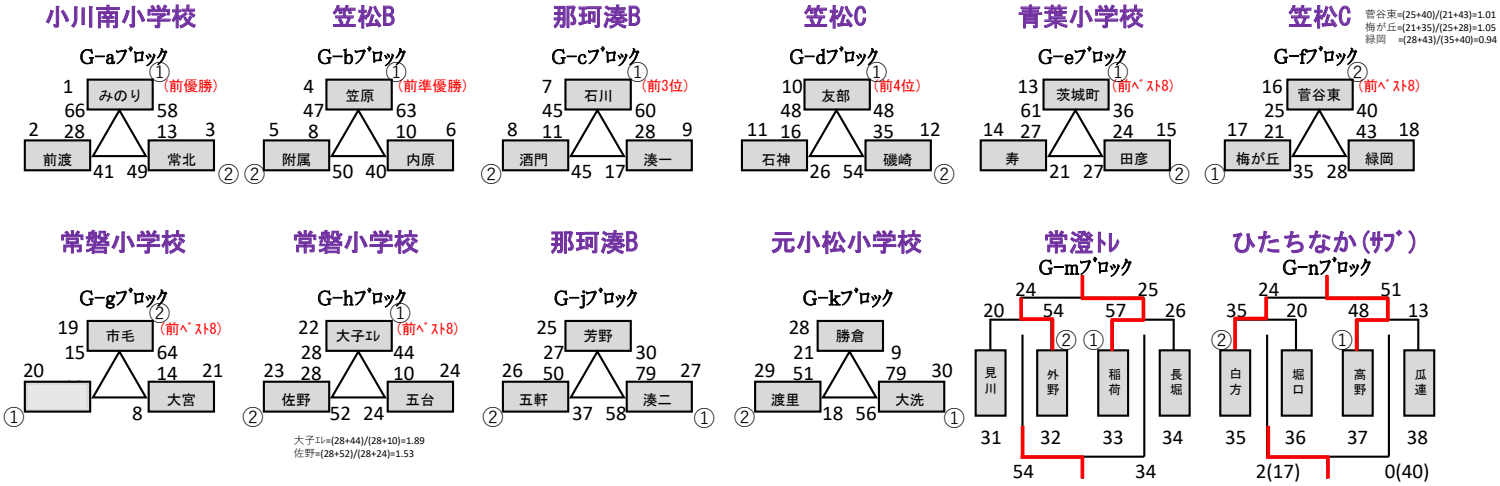
10/25　(各ﾌﾞﾛｯｸ 2チーム勝上り)